モダン和風な囲炉裏テーブルで、懐かしい和のひとときを。

GARDEN IRORI

GRILL IRORI　塗装仕上コンクリート製品　意匠登録済み

製品内容／本体、炉専用カバー、炉表層部耐火骨材 ※スツール、五徳、その他小物商品は別売品です。

■ガーデンIRORI 1200タイプ　●ソメギ色

■ガーデンIRORI 900タイプ　●枕木色

TOYOHASHI ■ガーデンIRORI 900タイプ　●枕木色

Color Variation

●ソメギ色

●枕木色

ガーデンIRORI 900タイプ ●枕木色

■五徳タイプB使用時

■五徳タイプA使用時

■炉専用カバー使用時

ガーデンIRORI 1200タイプ ●ソメギ色

■五徳タイプB使用時

■五徳タイプA使用時

■炉専用カバー使用時

規格寸法

■ガーデンIRORI 900タイプ　■ガーデンIRORI 1200タイプ　■IRORIスツール

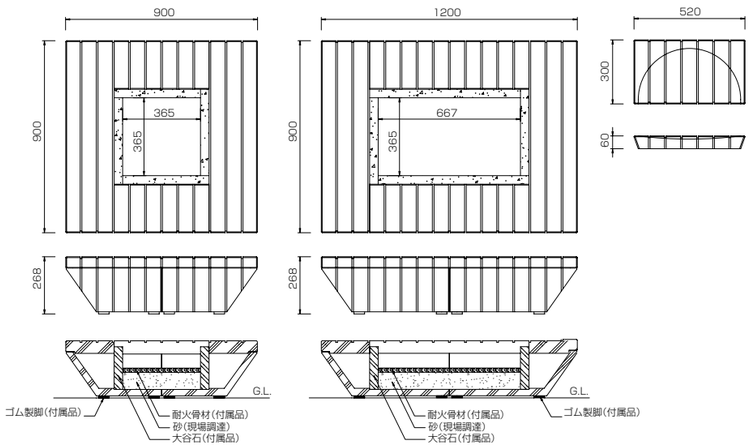

様々な使い方ができます。

座りやすさを考慮し
サイド下部を全面カット

座った時に膝が程良く入り、テーブルとの距離が丁度良くなるように四面をカットしました。

その時々の状況によって
囲炉裏・テーブルにできます。

オシャレな囲炉裏も、専用カバーを設置すればテーブルに早変わり。

別売品

IRORIスツール　五徳（タイプA）　五徳（タイプB）　火箸　灰ならし　爛瓶（木蓋付）　爛瓶（平爛瓶）　酒樽　酒樽 NEW　酒樽 NEW

●枕木色

●スチール製

●南部鉄器

●南部鉄器

●南部鉄器

●南部鉄器

●南部鉄器

●備前焼

●信楽焼黒いぶし

●信楽焼焼き締め

価格表

	種　類	規格名称	規格寸法（D×L×H）	重量（kg）	価格（税抜価格）¥	カラー	備　考
ガーデンIRORI	1200タイプ	ODF-GI-1200	900×1200×268	天板/52（4分割）		ソメギ色 枕木色	本体/VFRC製※1 炉/大谷石 炉専用カバー/GRC製
				本体/52（2分割）			
				大谷石/36（4枚）			
				耐火骨材/4			
	900タイプ	ODF-GI-900	900×900×268	天板/42（4分割）			
				本体/38（2分割）			
				大谷石/28（4枚）			
				耐火骨材/4			
IRORIスツール	リアルウッドタイプ	ODF-S-2	300×520×60	9		ソメギ色・枕木色	本体VFRC製※1
五徳	タイプA-1200	ODF-GK-1200	—	3		つや消しブラック	1200タイプ用　スチール製
	タイプA-900	ODF-GK-900	—	2			900タイプ用　スチール製
	タイプB	ODF-GKM-1	—	2			南部鉄器
火箸		ODF-HB-1	—	—			南部鉄器
灰ならし		ODF-HN-1	—	—			南部鉄器
爛瓶	木蓋付※2	ODF-KB-1	15×11×19	—			南部鉄器
	平爛瓶※2	ODF-KB-2	20×13×13	—		こげ茶	南部鉄器
酒樽	サーバー	ODF-SS-1	φ170×270	—		こげ茶	備前焼（木製台付）
		ODF-SS-2	Φ135×270	—		黒いぶし	信楽焼
		ODF-SS-3	Φ180×350	—		焼き締め	

※1 VFRC=ビニロンファイバー補強軽量コンクリート　GRC=グラスファイバー補強コンクリート　※2 五徳タイプAでご使用になる場合は、別に網を用意して下さい。
※炉の表層部下の砂は現場調達となります。

⚠コンクリート製品は、通常『白華』現象を起こします。これは、製品の強度や環境に悪影響を及ぼすものではありませんのでご了承ください。